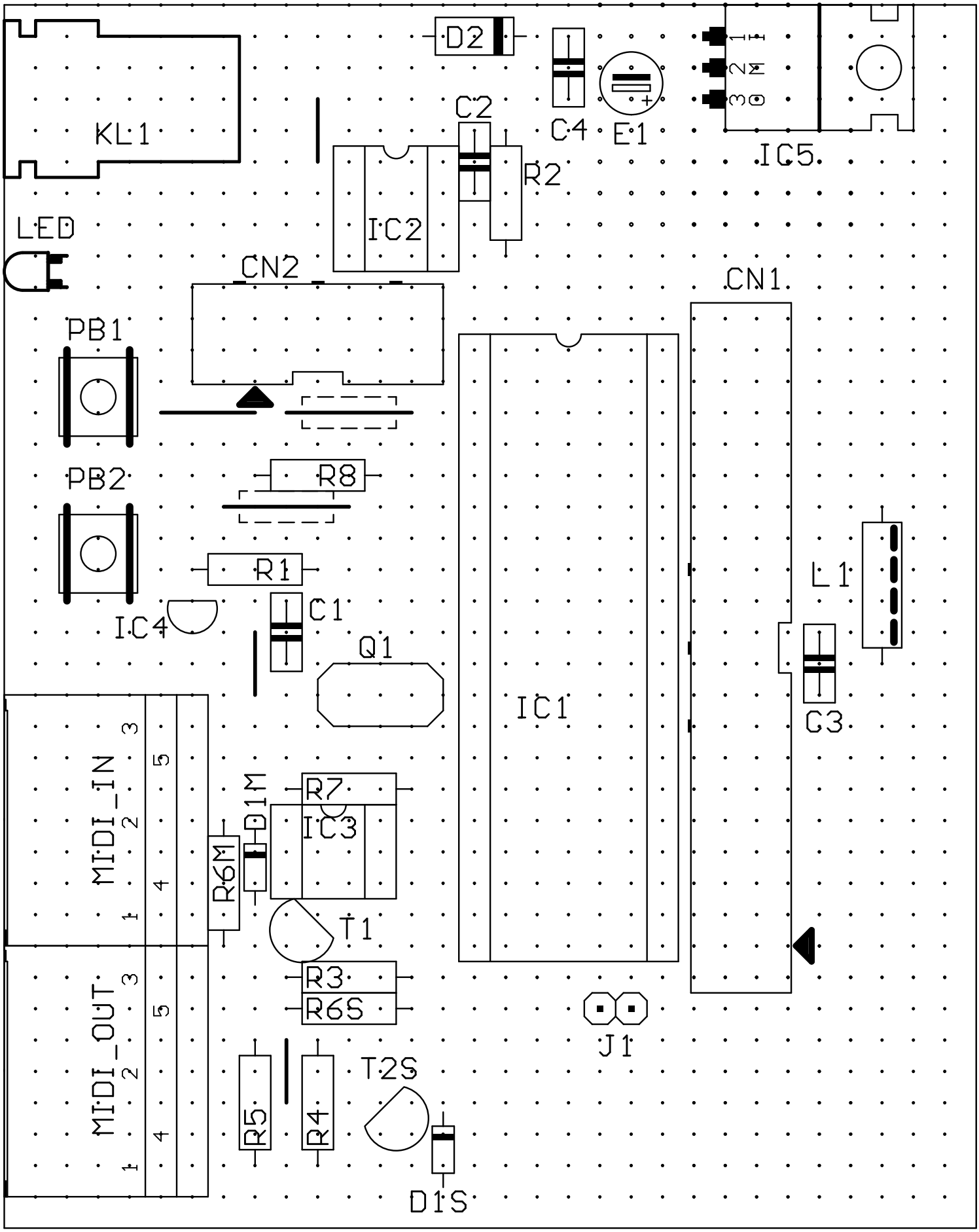
D2
C4
E1
IC5
KL1
C2
R2
IC2
LED
CN2
CN1
PB1
PB2
R8
R1
C1
IC4
Q1
IC1
L1
C3
MIDI_IN
R7
D1M
IC3
R6M
T1
R3
R6S
MIDI_OUT
J1
T2S
R5
R4
D1S